…（或者其他经…	唐山三友远达纤维…		唐山市南堡开发区希望路
		email）	0315-…91
企业（或者其他经济组织）…			
	…是否为独立法人	是	
	核算和报告依据	《中国化工生产企业温室气体排放核算方法与报告指南（试行）》	
	…报告（初始）版本/日期		

…据表填报的二氧…总量	排放量	按指南核算的企业法人边界的温室气体排放总量	按补充数据表填报的二氧化碳排放总量
	初始报告的排放量	1390145.34tCO$_2$e	
	经核查后的排放量	1390145.34tCO$_2$e	
	核查后排放量差异的说明	无偏差，初始报告填报正确。	

…与核算方法符合《中国化工生产企业…　唐山三友远达纤维有限公司2022年度的排放报告…温室气体排放核算方法与报告指南（试行）》…

2.排放量声明

2.1 按照核算方法和报告指南核算的企业温室气体排放总量…

…温室气体排放总量为1390145.34…唐山三友远达纤维有限公司2022年度核…

…的排放量为717.81吨二氧化碳当量，工业生产过…吨二氧化碳当量。其中化石燃料燃烧产…

…为1398087.77吨二氧化碳当量…净购入电力热力…

唐山三友远达纤维有限公司…

	化石燃料燃烧 CO_2 排放量	717.81	717.81
	工业生产过程 CO_2 排放量	∿	∿
	工业生产过程 N_2O 排放量	∿	∿
	CO_2 捕获利用量	∿	∿
	企业净购入电力热力消费引起的	1389427.53	1389427.53

问题。

.....1
.....1
.....1
.....2
.....3
.....3

17

2014　63

2016　57

(　　)

2022

	010-64833601	1 2 3 4 5	
	010-64833601	1 2 3	
	010-64833601		

2023 3 18

2023

3 18

2023 3 20

-

-

-

-

-

-

-

-

-

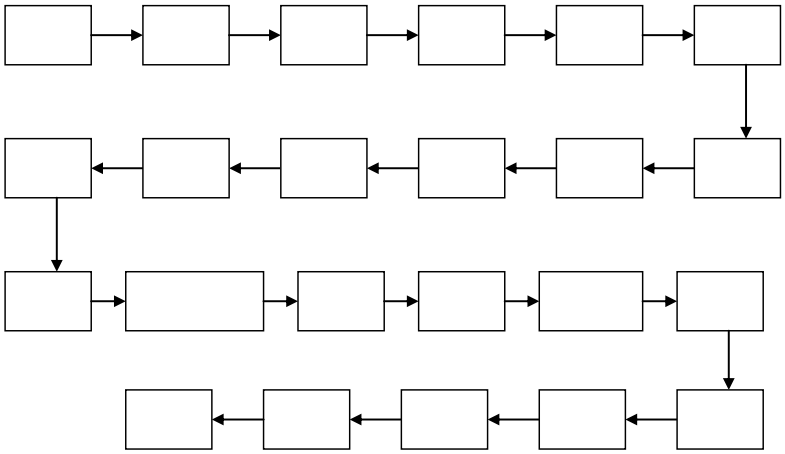

		( )	( )	(%)	(%)	( )	( )	(%)	(%)	( )	( )	(%)	(%)
1						74	74	100	100	16	16	100	100
2		32	32	100	100	69	69	100	100				
3						65	65	100	100				

GB17167-2006

&% عي $! سي ٩ . ز ٍ %

	2

	1 2022 3134568t 2 1-12 2022 2022 3	

	MWh	MWh	MWh	CO_2 tCO_2/MWh	tCO_2
	A	-	-	B	C= B

ÖPP €

1	
2	
3	